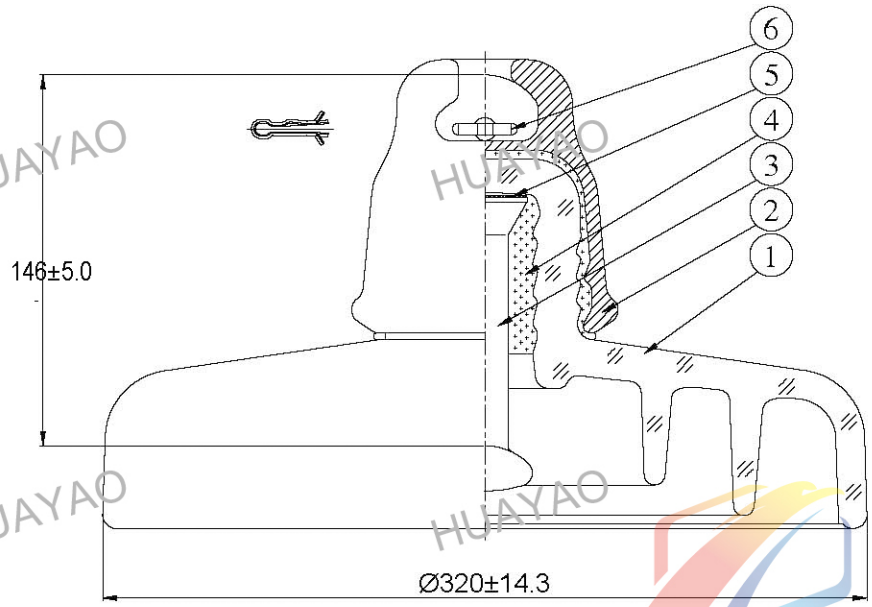

1. 尺寸 Dimensions

a) 盘径 Diameter (D):	320mm
b) 结构高度 Spacing (H):	146mm
c) 爬电距离 Creepage distance:	550mm
d) 连接标记 Coupling size:	20

2. 机械性能 Mechanical Value

a) 规定机械破坏负荷 Mechanical failing load:	160kN
b) 逐个拉伸负荷试验 Individual tensile load tests:	80kN

3. 电气性能 Electric Value

a) 工频湿耐受电压 Power frequency wet withstand voltage:	55kV
b) 工频湿耐受电压 Power frequency wet withstand voltage (5pcs):	200kV
c) 工频干耐受电压 Power frequency Dry withstand voltage:	90kV
d) 雷电冲击干耐受电压 Dry lightning impulse withstand voltage:	140kV
e) 雷电冲击干耐受电压 Dry lightning impulse withstand voltage (5pcs):	500kV
f) 工频击穿耐受 Power frequency puncture withstand:	130kV

4. 无线电干扰 Radio Influence Voltage

a) 对地试验电压 Test Voltage RMS to Ground:	10kV
b) 在1000 kHz最大值 Maximum RIV at 1000 kHz:	50μV
c) 电晕熄灭电压 Corona extinction voltage, 脚pin/帽Cap:	18/22kV
d) 工频电孤实验 Power frequency arc test:	0.12s/20kA

注意 NOTE:

1. 交流系统用瓷或玻璃绝缘子元件盘形悬式绝缘子元件的特性，根据GB/T 7253-2019。
GLASS INSULATOR UNITS FOR A.C. SYSTEMS - CHARACTERISTICS OF INSULATOR UNITS OF THE CAP AND PIN TYPE ACCORDING TO IEC 60305:2021.
2. 绝缘子串元件的球窝联接尺寸，根据GB/T 4056-2019。
DIMENSIONS OF BALL AND SOCKET COUPLINGS OF STRING INSULATOR UNITS ACCORDING TO IEC 60120:2020.
3. 金属覆盖层 钢铁制件热浸镀锌层技术要求及试验方法，根据GB/T 3811-2002。
METALLIC COATINGS - HOT DIP GALVANIZED COATINGS ON FABRICATED IRON AND STEEL ARTICLES - SPECIFICATIONS AND TEST METHODS ACCORDING TO ISO 1461:2022.
4. 交流系统用玻璃绝缘子元件定义、试验方法和判定准则，根据GB/T 1001.1-2021。
GLASS INSULATOR UNITS FOR A.C. SYSTEMS - DEFINITIONS, TEST METHODS AND ACCEPTANCE CRITERIA ACCORDING TO IEC 60383-1:2023.

No	描述 Description	材质 Material
6	销紧销 Split Pin	不锈钢R销 Stainless Steel R Clip
5	垫片 Gasket	沥青油毡 Asphalt Felt
4	胶合剂 Binding Material	硅酸盐水泥 Aluminous Cement
3	钢脚 Pin	锻钢，热镀锌 Forged Steel, HDG
2	钢帽 Cap	铸铁，热镀锌 Cast Iron, HDG
1	玻璃件 Glass Body	钢化玻璃 Toughened Glass

型号 Model	U160BSP	类型 Type	钟罩型 Fog	设计 Designed	Xiao Ke
颜色 Colour	浅绿色 Light Green	比例 Scale	1:1	核对 Checked	Chen Liang
重量 Weight	9.0 KGS	日期 Date	2024/03/25	批准 Approved	Nie Ke

江西华耀电气有限公司
Jiangxi Huayao Electric Co., Ltd.

交流盘形悬式玻璃绝缘子
AC Disc Suspension Glass Insulator

华耀电气 Huayao Electric